估價圖面
樣品圖面
參考圖面
承認圖面
更新圖面

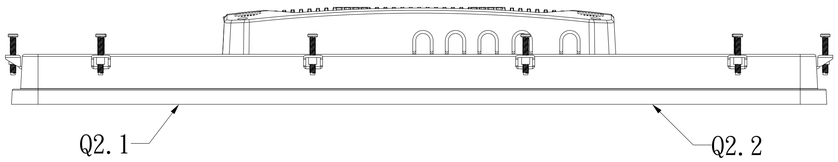

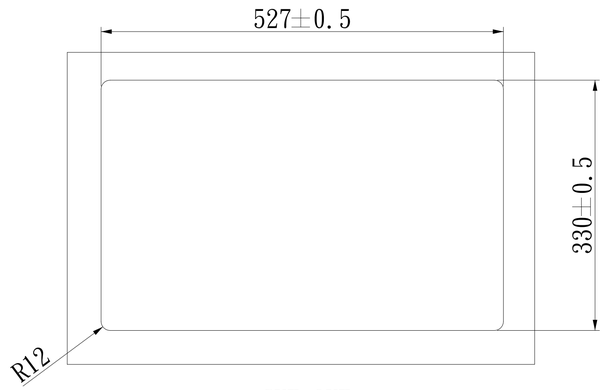

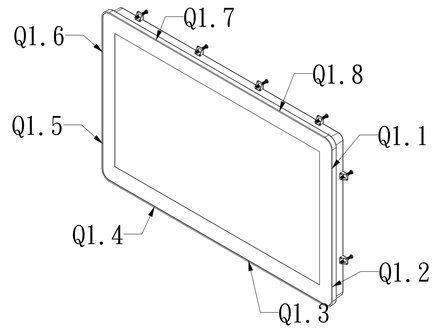

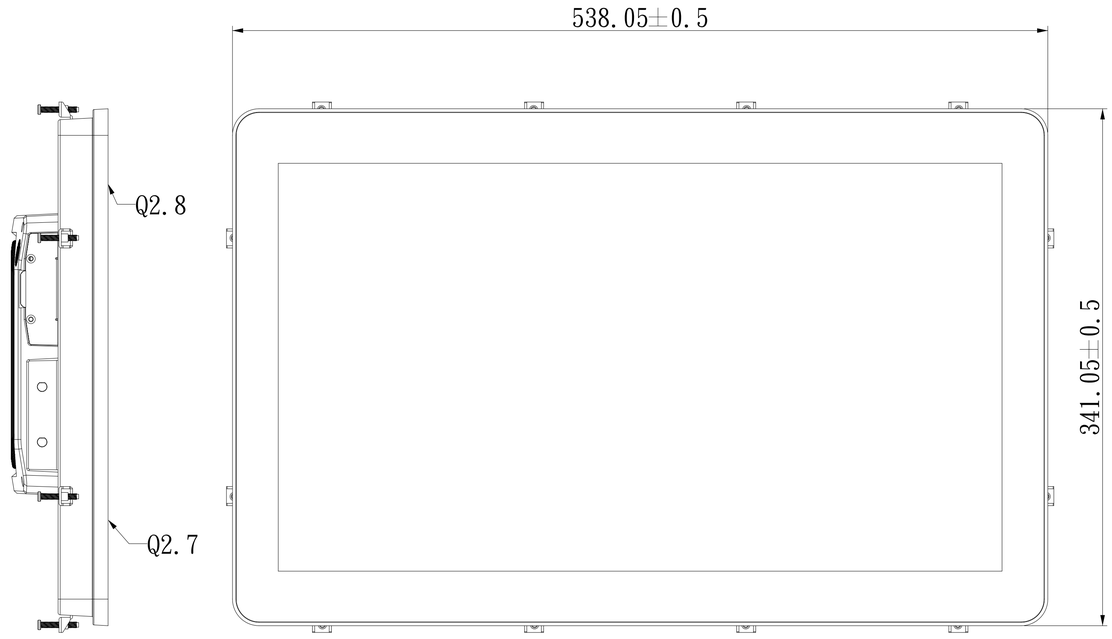

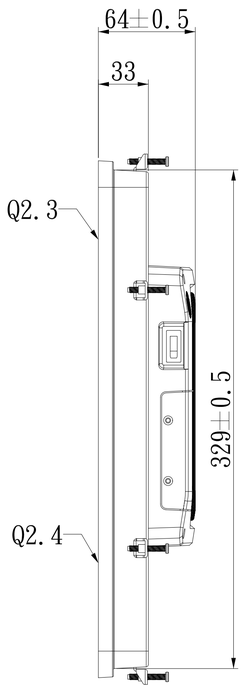

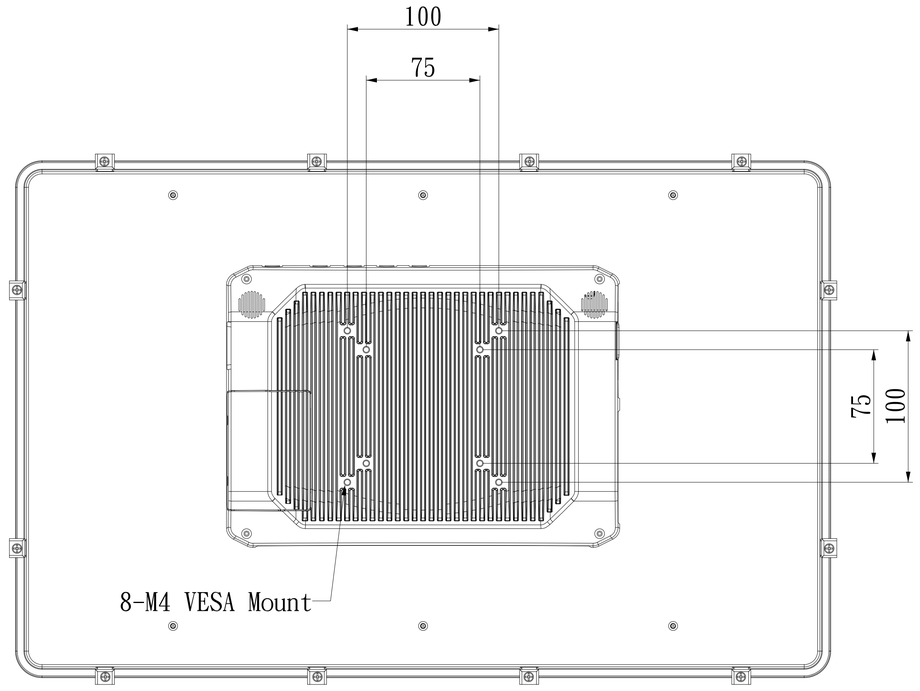

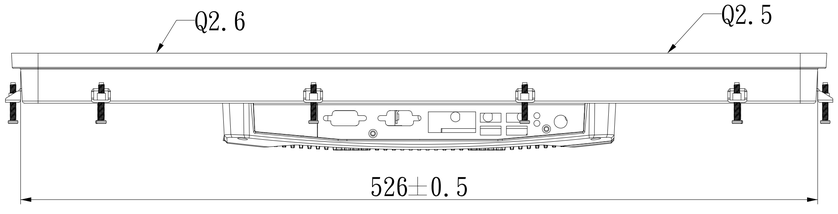

Note:
1.檢驗尺寸。共　處
2.未標示公差，皆依圖框一般公差表檢驗
3.所有標示之尺寸，皆為表面處理後之尺寸
4.此料件為　級面

Note:
Q1:FRONT BEZEL / PCAP TOUCH GAP
MIN 0.00mm MAX 0.6mm
Q2:PCAP TOUCH SURFACE PROJECTION W/ FRONT BEZEL
MIN -0.4mm MAX 0.2mm

ΔE	≤1.5	-1	≤ △L、△a、△b ≤	1

GENERAL TOL.	A	B	MATERIAL:		PART No.				安勤科技股份有限公司 Avalue Technology Inc.			
>0	±0.1	±0.1	SPEC:		DRR Number	T90522-00						
>10	±0.1	±0.2	FINISH:		APPROVED	CHECKED	DESIGNED	DRAWN	NAME	系統機構圖		
>50	±0.15	±0.3										
>200	±0.3	±0.5	UNIT:MM		Dragon Huang	Kobe Chang	Gino Hsu	Gino Hsu	MODEL No.	ARC-21W38		
>500	±0.5	±0.8										
ANGLE TOL. ±0.5°			SCALE:	1:2	20231107	20231107	20231107	20231107	REV.	A1	SHEET:	1/1 A1