	估價圖面
	樣品圖面
	參考圖面
	承認圖面
	更新圖面

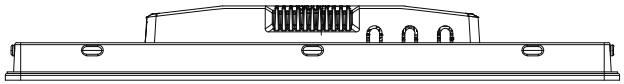

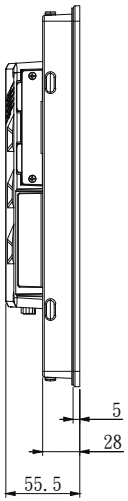

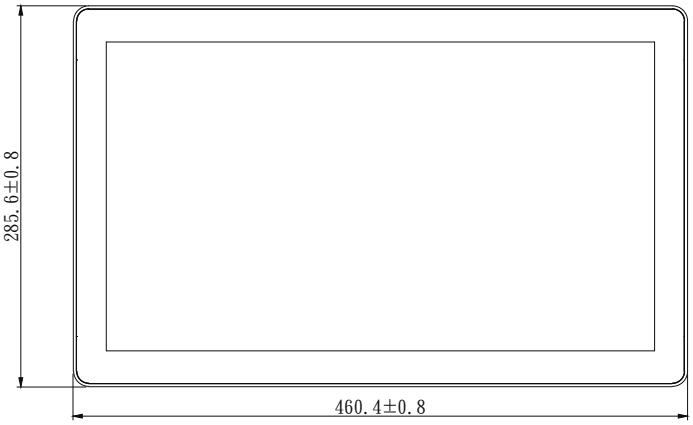

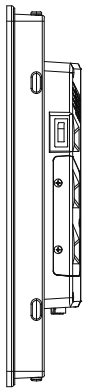

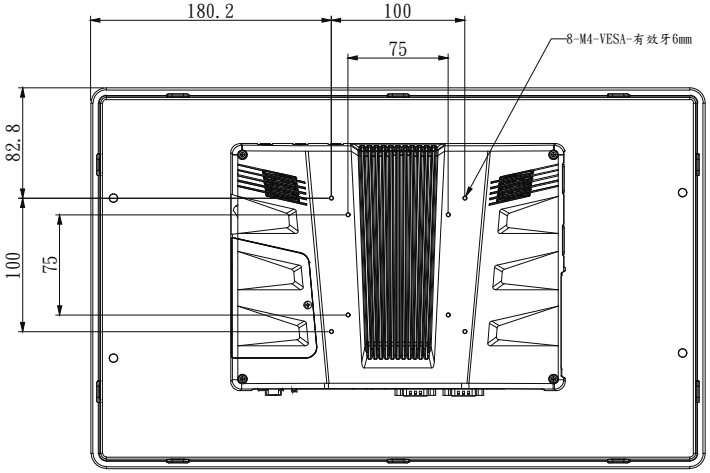

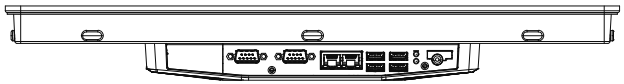

Note:
1. 檢驗尺寸。共　處
2. 未標示公差，皆依圖框一般公差表檢驗
3. 所有標示之尺寸，皆為表面處理後之尺寸
4. 此料件為　級面

ΔE	≤1.5	-1	≤ △L、△a、△b ≤	1

GENERAL TOL.	A	B	MATERIAL:		PART No.		安鼎科技股份有限公司 Avalue Technology Inc.	
>0 ~10	±0.1 ±0.2	±0.1 ±0.2	SPEC:		DRR Number	T100043-00		
>10 ~50	±0.15 ±0.3	±0.2 ±0.3	FINISH:		APPROVED	CHECKED	DESIGNED	DRAWN
>200 ~500	±0.2 ±0.5	±0.3 ±0.8	UNIT: MM		Dragon Huang	Dragon Huang	Kobe Cheng	Kobe Cheng
ANGLE TOL. ± 0.5			SCALE:	1:2	20240312	20240312	20240312	20240312

NAME	Mechanical Drawing(Final)			
MODEL No.	ARC-1HW33			
REV.	A1	SHEET:	1/1	A1